Electrolux PROFESSIONAL

Modular Cooking 900XP Spis, Gas, Hel häll, Ugn 800mm

Produkt #

Modell #

Namn #

SIS #

AIA #

391019 (E9STGH10G0) Gasspis. Golvmodell. 800mm. Hel häll. En central brännare. Gasugn.

Kort specifikation

Pos.

Gasspis (800 mm) i golvmodell, hel häll, central brännare (10,5kW) med skyddad pilotlåga. Utrustad med gasugn (8,5kW). Stor häll med flera värmezoner. Häll i gjutjärn utan nivåskillnader gör att olika stora kokkärl kan användas samtidigt och enkelt flyttas från ett område till ett annat utan lyft. Externa paneler i rostfritt stål. Arbetsyta i 20/10 rostfritt stål. Ugnsutrymme med 3 gejderpar anpassade för GN-galler 2/1, (2 ångplåtar) och basplatta i gjutjärn.

.

Huvudfunktioner

- Gasuppvärmd, 10,5 kW central brännare, solid ovandel.
- Tålig kokplatta i gjutjärn, lätt att rengöra.
- Mitten av plattan kan bli högst 500 °C varm samtidigt som den minskas utåt.
- Mittenbrännare med optimerad förbränning, brinnmekanism och skyddad indikatorlampa.
- Piezo-antändning.
- Olika temperatur som passar olika tillagningsbehov, över hela plattan tack vare möjlighet att finjustera temperatur efter zon.
- Olika stora kokkärl kan användas samtidigt på grund av den stora ytan utan mellansektorer.
- Kokkärl kan enkelt flyttas från ett område till ett annat utan lyft.
- Det nedre facket består av en standardgasugn med brännare i rostfritt stål och självstabiliserande låga under basplattan. Ugnsutrymmet har skenor i 3 nivåer för 2/1 GN hyllor (2 ångplåtar) och basplatta i gjutjärn.
- Ugnstermostat som kan justeras mellan 120 och 280 .
- Alla viktiga komponenter sitter framtill för enkelt underhåll.
- Den speciella utformningen på kontrollvredsystemet skyddar mot vattenintrång.

Konstruktion

- Stor arbetsyta med 930 mm djup.
- Utvändiga paneler i rostfritt stål med Scotch Brite-behandling.
- Rät vinkel mellan enheterna för att undvika utrymmen där smuts kan tränga in.
- IPX5 kapslingsklass

Medföljande tillbehör

- 1 av Galler, förkromat, GN2/1 till ugn PNC 164250

Övriga Tillbehör

- Galler, förkromat, GN2/1 till ugn PNC 164250 ❑
- Tätningssats PNC 206086 ❑
- Avloppsavskiljare, 150 mm PNC 206132 ❑
- Tätningsring till avgasrenare diameter 150 PNC 206133 ❑
- Kit m 4 hjul varav 2 svängbara med broms PNC 206135 ❑
- Fotsats PNC 206136 ❑
- Frontsockelplåt för installation på betongsockel, 800 mm PNC 206148 ❑

• Frontsockelplåt för installation på betongsockel, 1000 mm	PNC 206150	❑
• Frontsockelplåt för installation på betongsockel, 1200 mm	PNC 206151	❑
• Frontsockelplåt för installation på betongsockel, 1600 mm	PNC 206152	❑
• SOCKELPLÅTAR, 2 ST,RFR, SIDOR	PNC 206157	❑
• Frontsockelplåt, rostfri, 800 mm	PNC 206176	❑
• Frontsockelplåt, rostfri, 1000 mm	PNC 206177	❑
• Frontsockelplåt, rostfri, 1200 mm	PNC 206178	❑
• Frontsockelplåt, rostfri, 1600 mm	PNC 206179	❑
• Sidosockelplåtar, rostfria, 2 st	PNC 206180	❑
• Panel för service	PNC 206181	❑
• Paneler, 2 st, för servicekanal (rygg/ rygg)	PNC 206202	❑
• 4 fötter för installation på cementsockel	PNC 206210	❑
• Avgasrenare	PNC 206246	❑
• Blandare med rörlig kran (förlängning ingår ej)	PNC 206289	❑
• Förlängningsrör till vattenkran 900 line. (Ej nödvändigt).	PNC 206290	❑
• Skorsten 800 mm till XP700 & 900	PNC 206304	❑
• Stödskena till underskåp för minskat antal ben/hjul, 800mm	PNC 206367	❑
• Kit stadsgasdysor (G150) - gasspisar hel häll 900	PNC 206386	❑
• Skorstensnät 400mm (XP700 & XP900)	PNC 206400	❑
• Sidoräcke, rostfritt	PNC 216044	❑
• Fronträcke, rostfritt, 800 mm	PNC 216047	❑
• Fronträcke, rostfritt, 1200 mm	PNC 216049	❑
• Fronträcke, rostfritt, 1600 mm	PNC 216050	❑
• 2 st sidopaneler höjd 700 djup 900mm	PNC 216134	❑
• Portioneringshylla/ räcke, rostfritt, 400 mm (bred)	PNC 216185	❑
• Portioneringshylla/ räcke, rostfritt, 800 mm (bred)	PNC 216186	❑
• Gasregulator	PNC 927225	❑

Företaget förbehåller sig rätten att göra ändringar i de produkter utan föregående meddelande.

Modular Cooking
900XP Spis, Gas, Hel häll, Ugn 800mm

Front

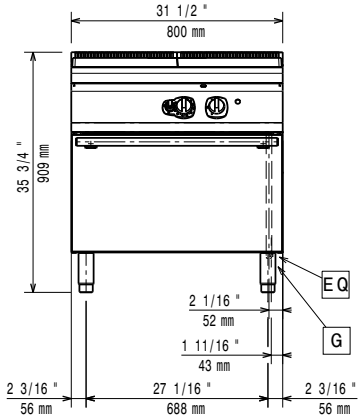

Sida

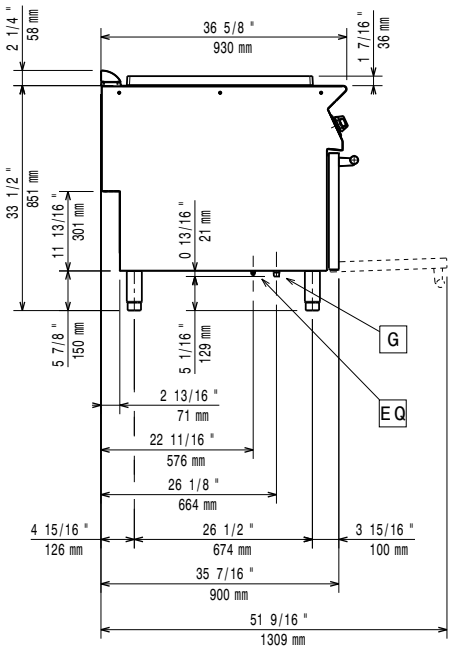

EQ = Ekvipotential skruv
G = Gasanslutning

Topp

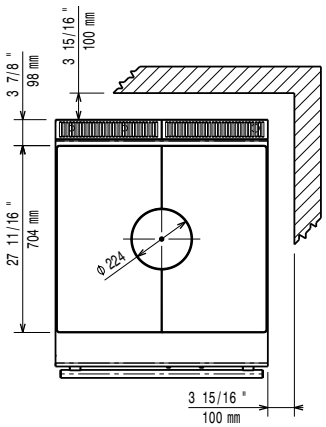

Gas

Gas, effekt:	
391019 (E9STGH10G0)	19 kW
Standardgasleverans	Natural Gas
Gastyp alternativ:	LPG;Natural Gas;Town Gas
Gasintag:	1/2"
Natural gas - Pressure:	7" w.c. (17.4 mbar)

Viktig information

Spishäll användbar yta (bredd):	795 mm
Spishäll användbar yta (djup):	696 mm
Ugnens arbetstemperatur:	120 °C MIN; 280 °C MAX
Ugnens invändiga dimensioner (bredd):	575 mm
Ugnens invändiga dimensioner (höjd):	300 mm
Ugnens invändiga dimensioner (djup):	700 mm
Nettovikt:	171 kg
Fraktvikt:	169 kg
Frakthöjd:	1080 mm
Fraktbredd:	1020 mm
Fraktdjup:	860 mm
Fraktvolym:	0.95 m³
[NOT TRANSLATED]	N9TG

If appliance is set up or next to or against temperature sensitive furniture or similar, a safety gap of approximately 150 mm should be maintained or some form of heat insulation fitted.

Företaget förbehåller sig rätten att göra ändringar i de produkter utan föregående meddelande.